Титульный лист

Описание проекта		
01	V Региональный чемпионат	
02	г.Иваново	
03	Модуль 3: Поиск неисправностей	
Информация о заказчике		
04	Заказчик	
05	Индекс	
06	Город	
07	Адрес	
08	Телефон	
09	E-mail	
10		
11		
Информация о разработчике		
12	Проектная организация	IEK
13	Разработчик	Логвин А.
14	Дата	08.02.2018
15		

Комментарий

Модуль: Поиск неисправностей
1. Поиск неисправностей осуществляется на стенде под безопасным низким напряжением (24В АС)
2. Типы неисправностей: перепутаны провода, обрыв цепи, короткое замыкание (эквипотенциальное)).
3. Количество неисправностей: 15
4. Время на поиск неисправностей: 50 минут

Фамилия И.О.

Время начала | Время окончания

Подпись

Щит управления технологическим оборудованием:
Цепь 1: Реверс электродвигателя с последующим переключением со звезды на треугольник
Цепь 2: Ступенчатый пуск электродвигателя
Цепь 3: Реверс электродвигателя с последующим отключением с задержкой времени

Изм.	Кол.	Лист	N док	Подпись	Дата
Разраб.		Логвин А.			08.02.2018
Пров.					
Т.контр.					
Утверд.					
Рук.груп					
ГИП					

КЗ VI ФНЧ 2018 (МОДУЛЬ 3)

V Региональный чемпионат

Модуль 3: Поиск неисправностей

Лист	Сл.лист	Листов
1	2	8

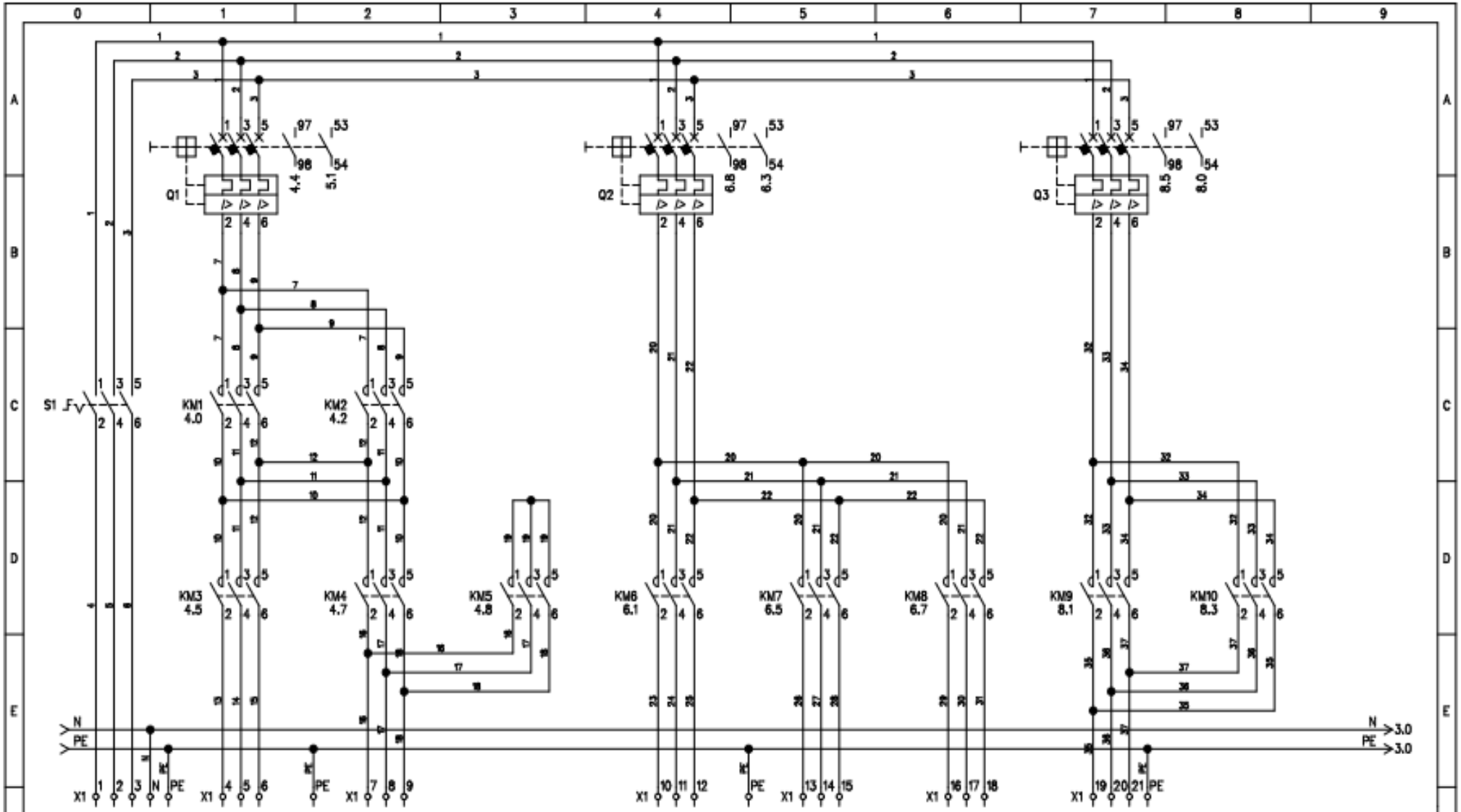

Примечание:

Подключение к ДК/АК32-20

–контакт 97/98 – аварийное срабатывание

–контакт 53/54 – включено, отключено

Проект				Лист	След.лист	Листов
Разраб.	Логвин А.	08.02.2018	Модуль 3: Поиск неисправностей	2	3	8
Распред.устройство	=		Силовая цепь			
Расположение	+					